Detajl požiralnika z dežno rešetko

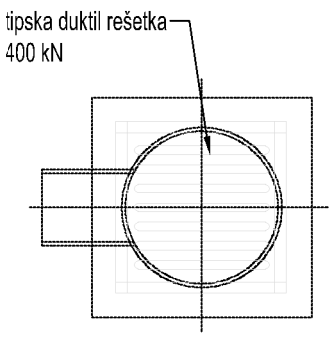

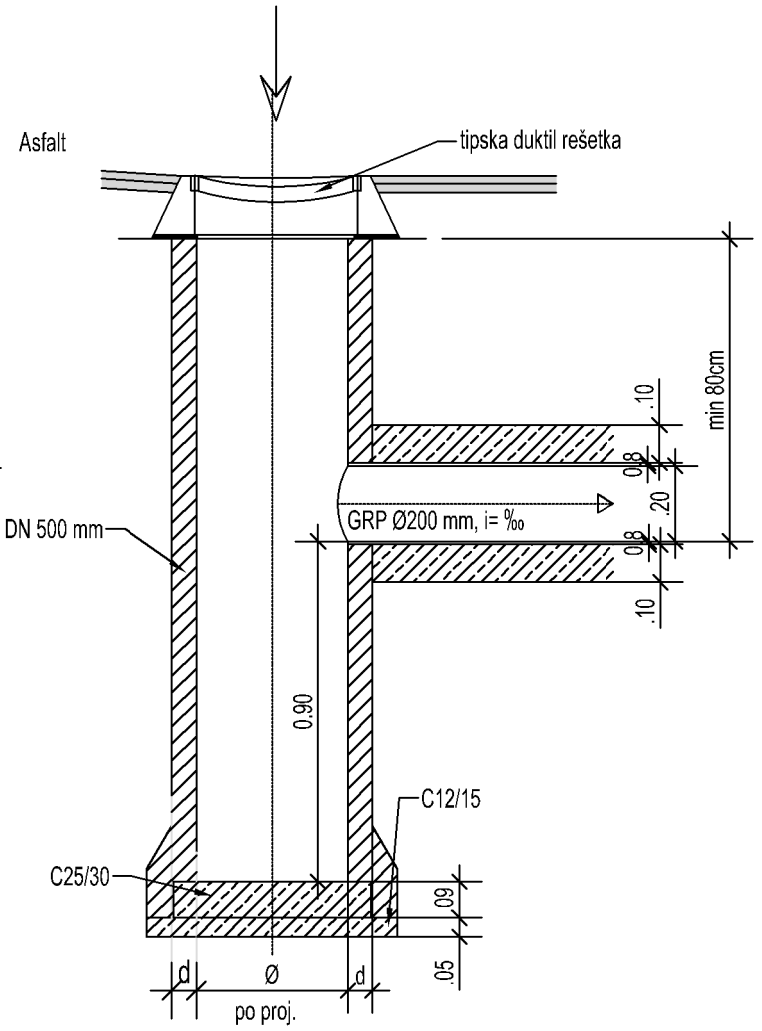

Požiralnik z rešetko za vgradnjo v robnik pločnika

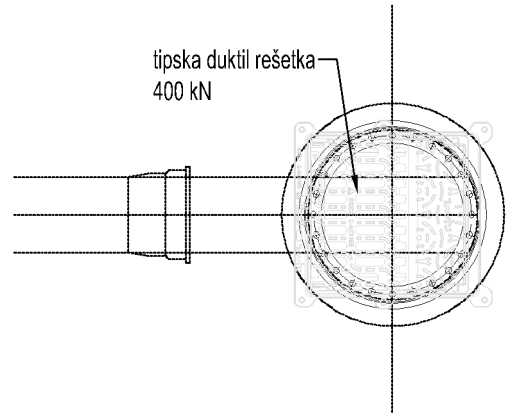

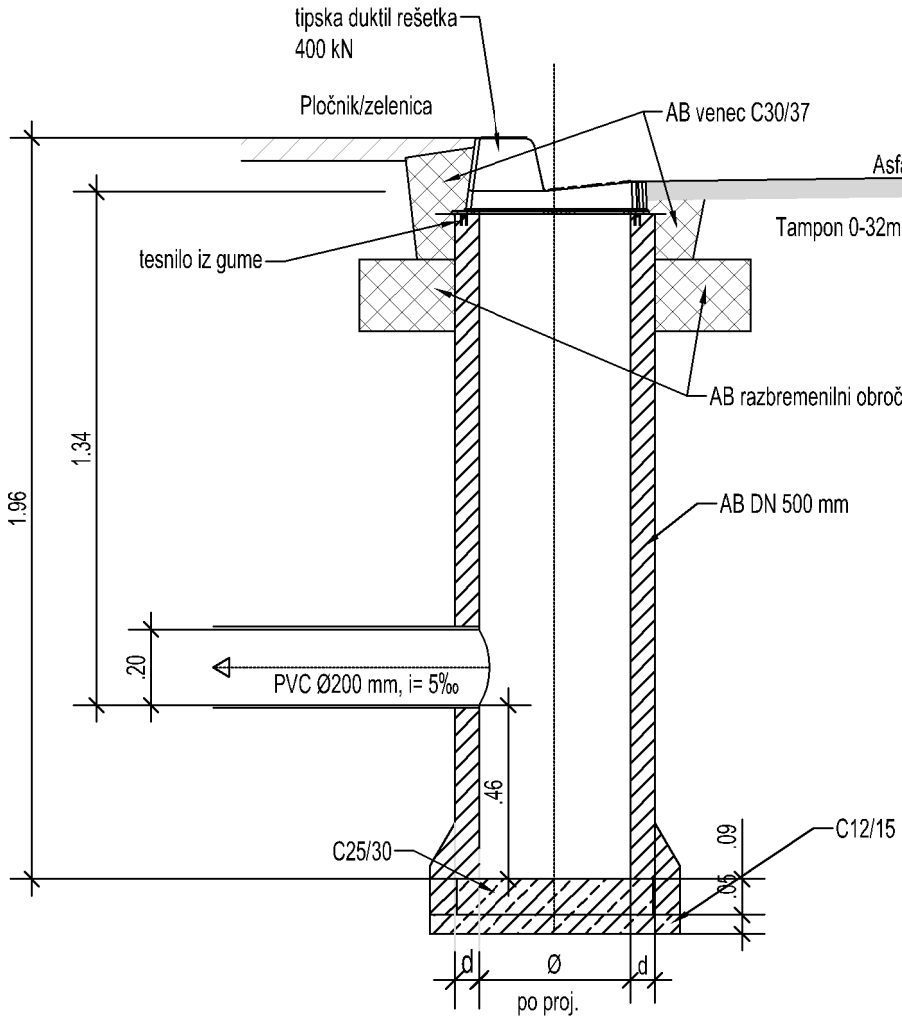

Za utrjevanje gradbene jame jaška veljajo določila SIST EN 1610. Če stopnja zbitosti ni posebej predpidsana, mora znašati najmanj 92% standardnega Proctorja. Material za zapolnitev se utrjuje po plasteh v širini najmanj 50 cm. Za zapolnitev se uporablja prod z velikostjo zrn do 32mm in drobljenec do velikosti 16mm.

OPOMBA: Dimenzije so v m, razen kjer je drugače označeno.

investitor:	Občina Hrastnik Pot Vitka Pavliča 5 1430 Hrastnik
projektant:	Savaprojekt, d.d., Cesta krških žrtev 59, 8270 Krško
naziv gradnje:	LK 122451 v Dolu do priključka na državno cesto
del gradnje:	
VP:	Momir Bogdan, u.d.i.k.t. IZS G-2527
VN:	Momir Bogdan, u.d.i.k.t. IZS G-2527
SP:	Milena Lučić, d.i.g.
ime prikaza:	Detajl požiralnikov
s.p. načrta:	2 - Načrt s področja gradbeništva 02/1 - Načrt zunanje in prometne ureditve

datum:	merilo:	št. načrta/prikaza:	št. projekta:	vrsta dok.:	s.p. nač.:	št. risbe:	št. lista:	sprem.:
maj 2026	1:20	SPK-02/1	25281-00	PZI	02/1	230	08	0

Ta načrt velja za pogodbeno določene namene.

A3